INFINIA 269

Kaareva suihkunurkka kääntyvillä ovilla

Suihkunurkka koostuu kahdesta kääntyvästä ovesta. Tuote soveltuu hyvin suihkukulmaan, jossa on tilaa ovien aukeamiselle joko suihkutilan sisä- tai ulkopuolella. Ovet voidaan mitoittaa symmetrisesti tai niin, että ovet ovat eri kokoiset. Kun suihku ei ole käytössä, ovet voidaan kääntää rakennuksen seiniä vasten.

Ovet kääntyvät molempiin suuntiin 90 astetta ja varustetaan säädettävillä keskityksillä. Keskitys pyrkii palauttamaan ovet takaisin auki ja kiinni -asentoihin. Magneettivedinpari pitää ovet tiiviisti suljettuna suihkun aikana.

Ovet kiinnitetään rakennuksen seiniin seinäkiinnitysprofiileilla. Ovilasien alareunoihin voidaan asentaa laahustiivisteet (vakiovaruste), jotka rajoittavat veden kulkua.

Kokovaihtoehdot

kääntyvän sivun leveys	
L1 / L2	**M**
700	1
750	2
800	3
850	4
900	5

Värivaihtoehdot

rungon väri	**R**	lasin väri	**L**
valkoinen	6	kirkas	1
alumiini	8	savu	2
musta	9		

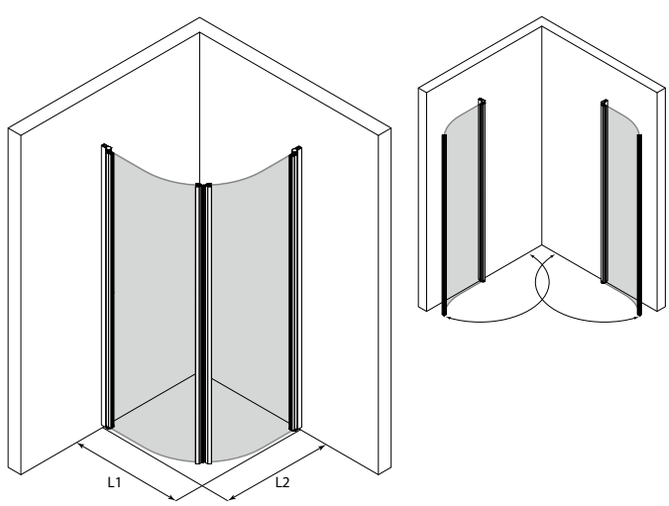

Suihkunurkan vakiokorkeus on 1900. Sivujen L1 ja L2 mitat voidaan valita toisistaan riippumatta ja sivut ovat käännettävissä myös toisin päin kuin mittakuvassa. Ilmoitetut mitat ovat vähimmäismittoja, mittoja voidaan kasvattaa tuotteen säätövaroilla ja levennysprofiililla.

Tuoteavain 269 RL MM
Korvaa tuoteavaimen kirjaimet #R, #L ja #M taulukon numeroilla saadaksesi tuotevaihtoehdon tuotenumeron.

Tarkemmat hinta- ja toimitusaikatiedot

20 vuoden takuu